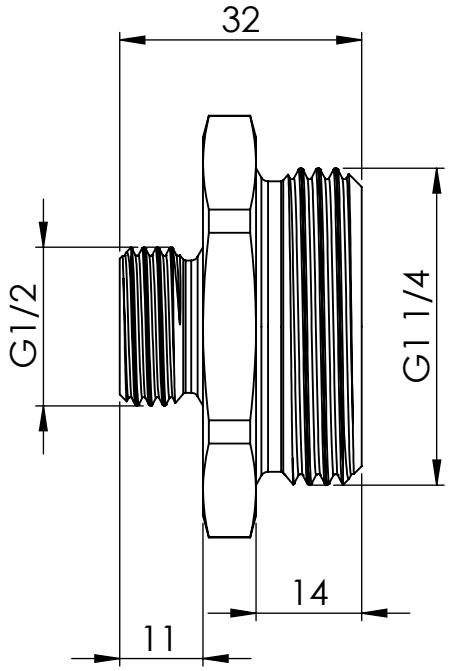

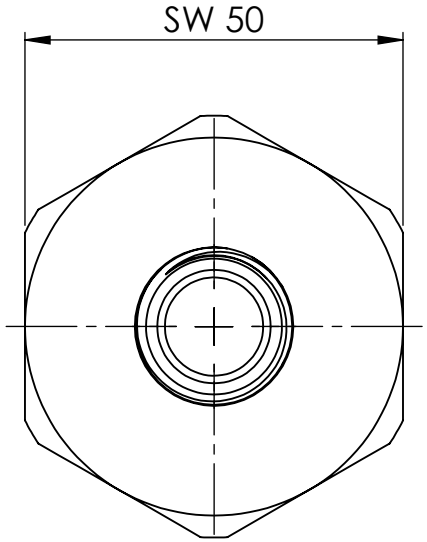

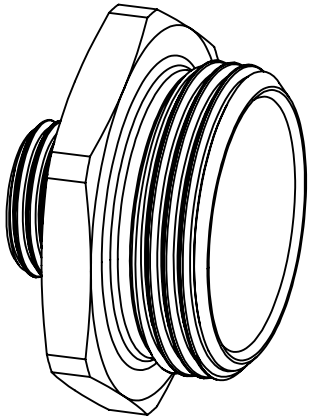

Zust.	Änderungen	Datum	Name	Norm.		

Maßstab: 1:1

Material: CW 614N (CuZn39Pb3)

Benennung:

Doppelgewindenippel

double nipple

RIEGLER

Schützenstraße 27, 72574 Bad Urach
Telefon: 07125 9497-0

Artikelnummer:

134272

Typ-Nr.: MS25211412

Freitag, 3. Juni 2016

Status	Format
	A4
Version	Blatt / von
	2 / 2