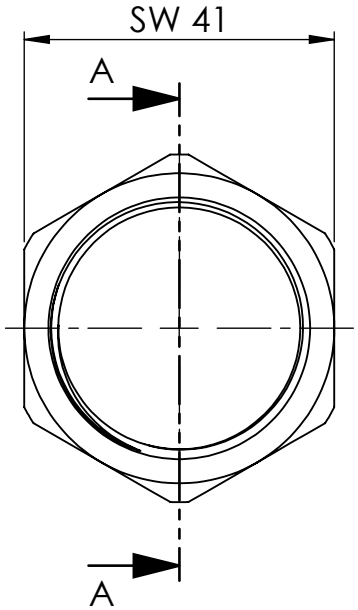

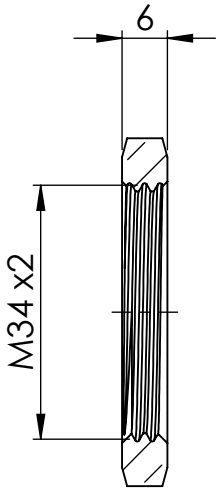

Ansicht / view A-A

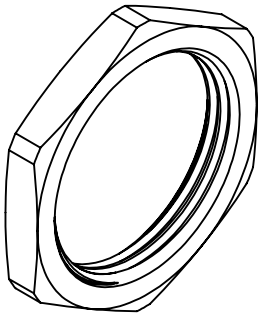

Maßstab / Scale: 1:1	
Material:	CW 614N (CuZn39Pb3)
Benennung / Designation:	**Sechskantgegenmutter** Hexagonal counter nut
Artikelnummer / item number:	**136280-2**
Typ-Nr.:	MS23834-2
Status	
Format	A4
Version	1
Blatt / von sheet / of	2 / 2

RIEGLER
Schützenstraße 27, 72574 Bad Urach
Telefon: 07125 9497-0