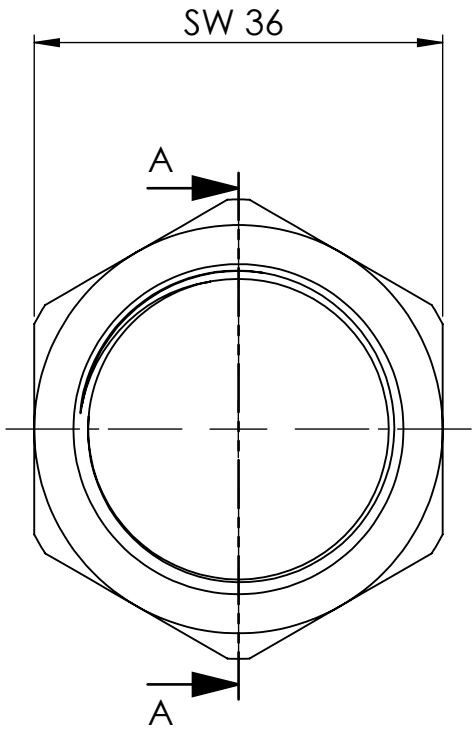

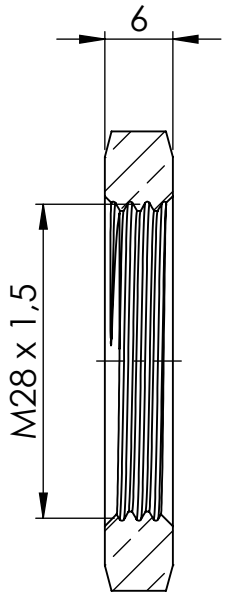

Ansicht / view A-A

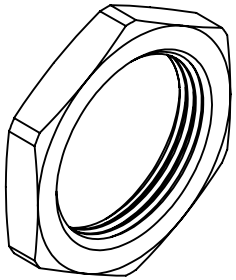

Maßstab / Scale: 1.5:1

Material: CW 614N (CuZn39Pb3)

Benennung / Designation:

Sechskantgegenmutter

Hexagonal counter nut

RIEGLER
Schützenstraße 27, 72574 Bad Urach
Telefon: 07125 9497-0

Artikelnummer / item number:

137614

Typ-Nr.: MS238M28

Status	Format
	A4
Version	Blatt / von sheet / of
1	2 / 2